令和7年度
徳島県中学校バレーボール選手権大会（女子）

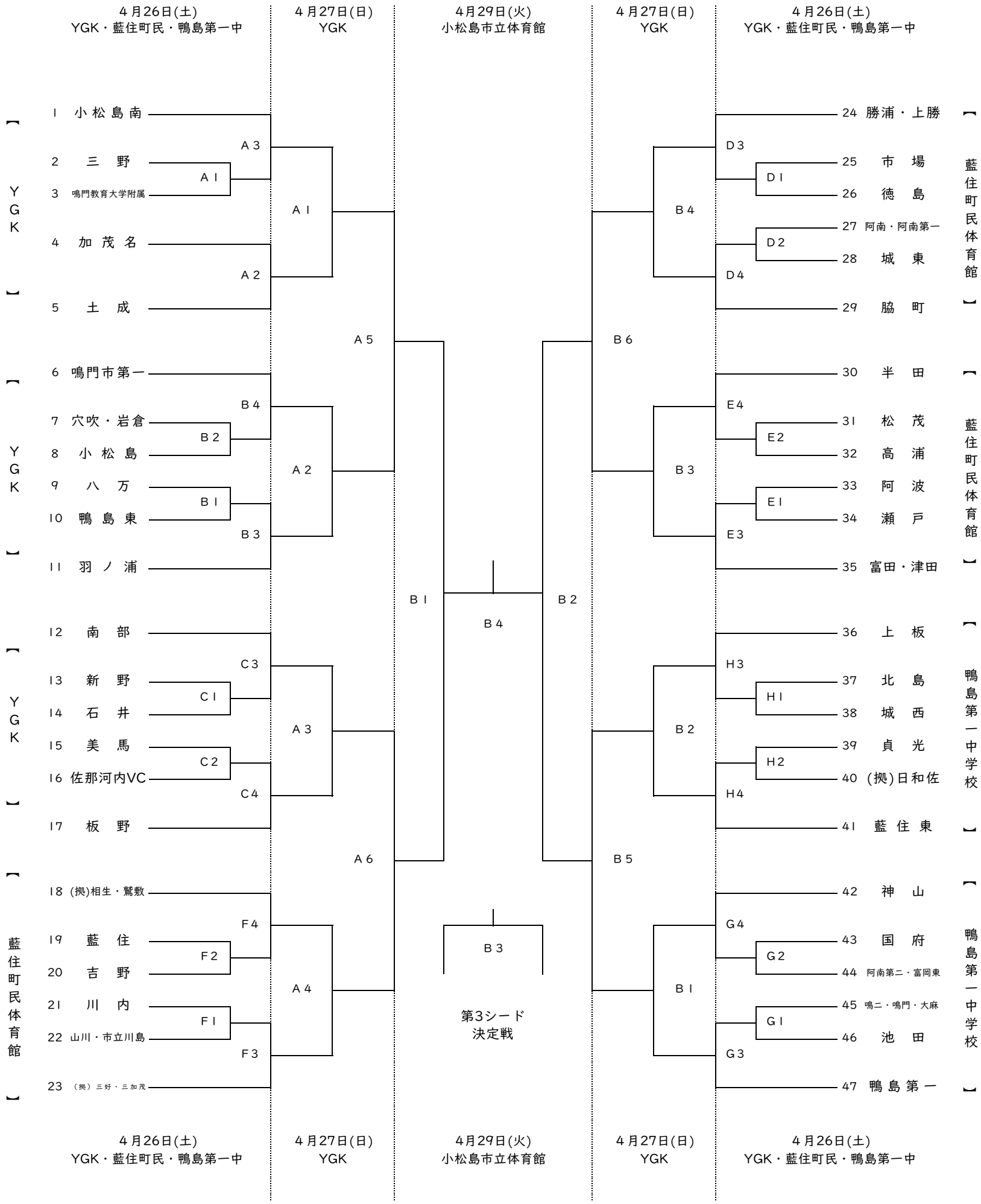

・　ラインジャッジと記録員の服装（上服）は，ユニフォーム以外でお願いします。

・　体育館の開館時間等は会場によって異なります。右の表をご覧ください。

・　ラインジャッジと記録員について

　１日目，第１試合のラインジャッジと記録員は，第３試合のチームから５名，以降は敗者チームから５名。

　２日目，第１試合のラインジャッジと記録員は，第３試合の２チームから３名ずつ，以降は敗者チームから５名。

　３日目，第１試合のラインジャッジと記録員は，第２試合の２チームから３名ずつ。　以上，よろしくお願いします。

開館時間などについて				
	小松島市立体育館	藍住町民	YGK	各中学校
役員	9:00	8:20	8:10	8:10
開館	9:20	8:40	8:30	8:30
開場	9:30	8:50	8:40	8:40
監督会議	9:50	9:10	9:00	9:00
①プロト	10:20	9:40	9:30	9:30
※「役員」：先生方のお手伝いお願いします。				