令和４年度
徳島県中学校新人バレーボール大会（女子）

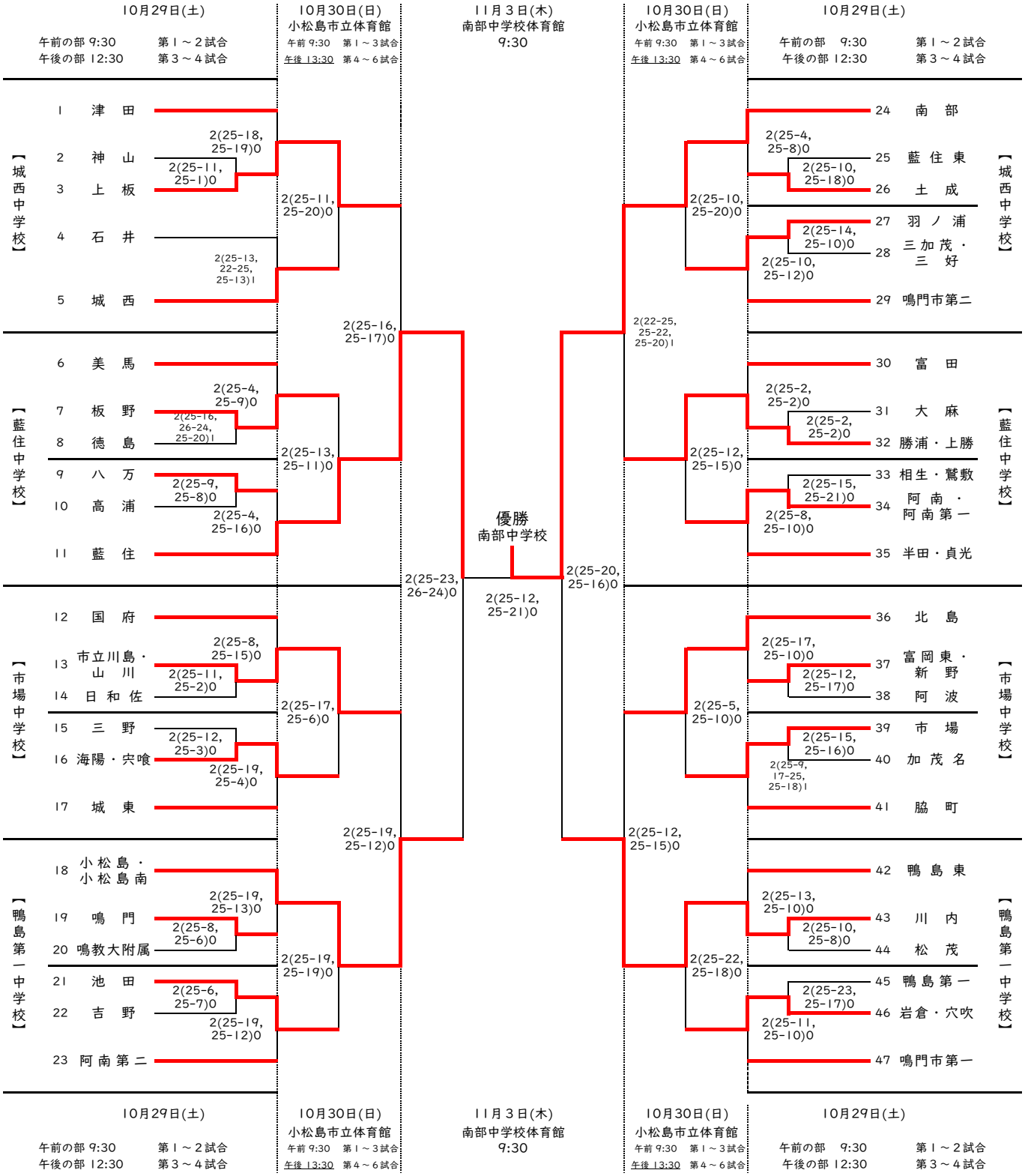

- 各校の顧問の先生は審判のご協力をお願いします。（ホイッスル（長・短の２種類）を，ご持参ください）
- ラインジャッジと記録員の服装（上服）は，ユニフォーム以外でお願いします。
- ３日間とも，体育館の開館は 8:30，開場（コート）は 8:40 となっています。（１日目，午後の部の開館は 11:30，開場は 11:40 の予定です）
  （２日目，午後の部の開館は 12:30，開場は 12:40 の予定です）
- ３日間とも，第１試合のプロトコールは９：30 とします。（１日目の第３試合の設定時間は，12：30 です）
  （２日目の第４試合の設定時間は，13：30 です）
- ３日間とも，午前の部の監督会議は９：00とします。（１日目，午後の部の監督会議は，12：00 です）
  （２日目，午後の部の監督会議は，13：00 です）
- ラインジャッジと記録員について
  １日目，第１試合のラインジャッジと記録員は，第２試合のチームから５名，
  第３試合のラインジャッジと記録員は，第４試合のチームから５名，以降は敗者チームから５名。
  ２日目，第１(第４)試合のラインジャッジと記録員は，第２（第５）試合の２チームから３名ずつ，以降は敗者チームから５名。
  ３日目，第１試合のラインジャッジと記録員は，第２試合の２チームから３名ずつ。　以上，よろしくお願いします。
- **大会１日目・２日目・３日目，「すべて無観客試合」とします。**