平成30年度
徳島県中学校新人バレーボール大会（女子）

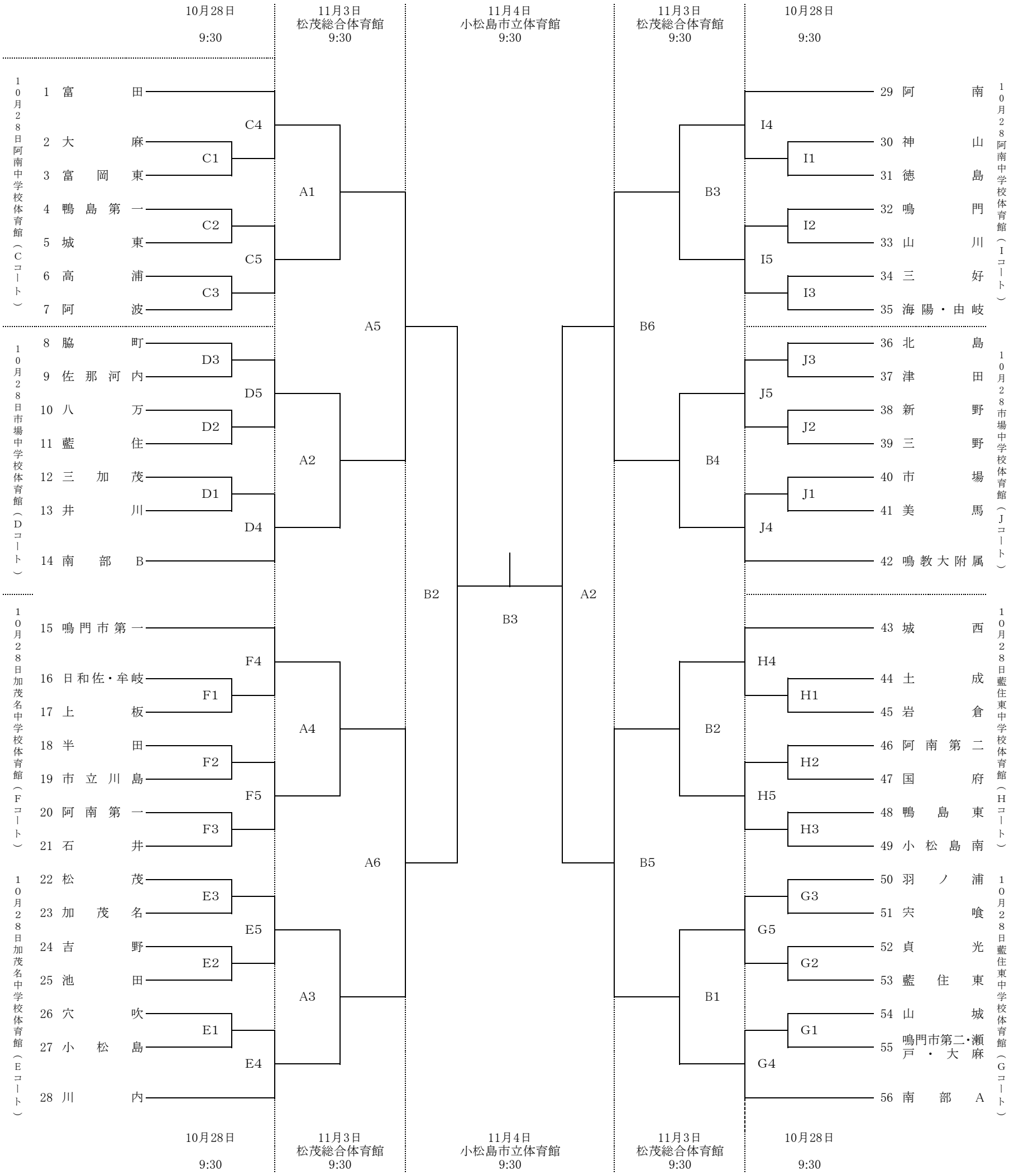

- 各校の顧問の先生は審判のご協力をお願いします。 また，9:00より監督会議を行います。
- 第1試合のラインジャッジと記録員は，第3試合のチームから3名ずつ，以降は敗者チームから5名しっかりした者を出してください。
- ラインジャッジと記録員の服装（上服）は，ユニフォーム以外でお願いします。
- 3日間とも，第1試合のプロトコールは9:30とします。